未標註公差者，依一般公差

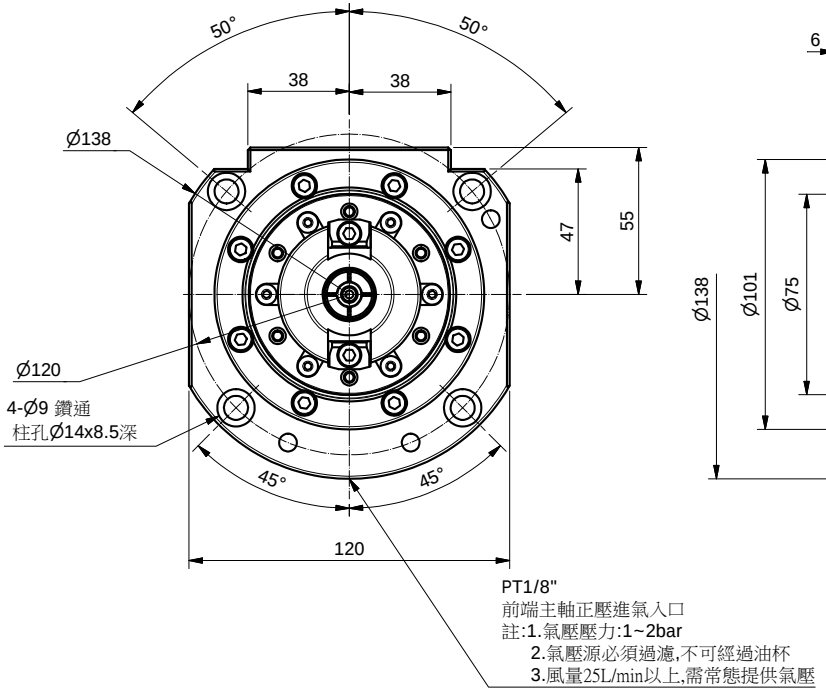

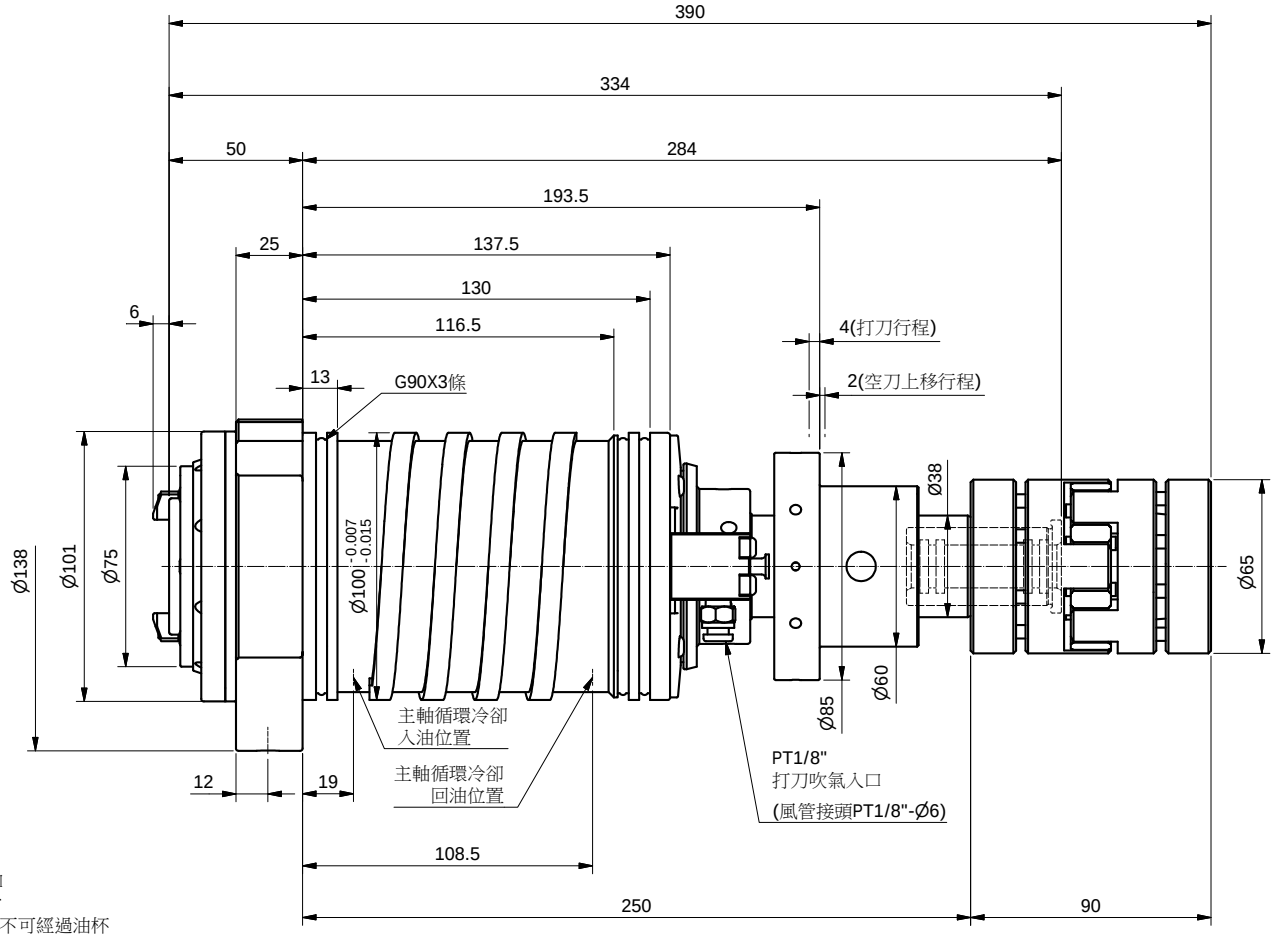

軸承直徑	主軸型式	主軸轉速(rpm)	軸承規格	主軸拉力(Kgf)	刀把	中心出水
Ø40	TD304012	12000	7008X4	250±10%	BT30/BBT30	可選配
Ø40	TD304015	15000	7008X4	250±10%	BT30/BBT30	可選配
Ø40	TD304020	20000	7008X4	250±10%	BT30/BBT30	可選配
Ø40	TD304024	24000	7008X4	250±10%	BT30/BBT30	可選配
Ø45	TD304512	12000	前7009X2 後7008X2	250±10%	BT30/BBT30	可選配
Ø45	TD304515	15000	前7009X2 前7008X2	250±10%	BT30/BBT30	可選配
Ø45	TD304520	20000	前7009X2 後7008X2	250±10%	BT30/BBT30	可選配
Ø45	TD304524	24000	前7009X2 後7008X2	250±10%	BT30/BBT30	可選配

SPINDER 睿瑩精密機械股份有限公司 SPINDER Tech. Co., LTD

Name	TD30直結式主軸外觀尺寸圖			Scale	
Number	TD3040			Date	
Approved		Check		Design	

本圖面僅供客戶設計參考用！如有變更，不另行通知；如蒙採用請重新確認圖面！

TEL:886-4-25624899 e-mail：sales@spinder.com.tw